Шаг 1. Отверните гайки стремянок ***Г***, снимите стремянки ***С***, подкладку ***П*** и накладку ***Н*** рессоры.

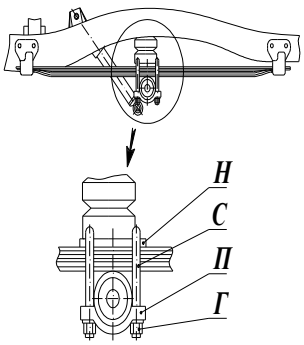

Шаг 2. Поставьте оригинальную проставку ***2*** на основную рессору так, чтобы отверстие в проставке было установлено на гайку стяжного болта рессоры.

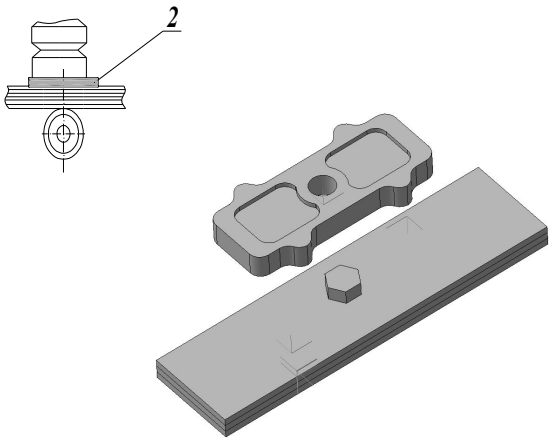

Шаг 3. Установите подрессорник ***1*** на проставку ***2***, а накладку ***Н*** на подрессорник.

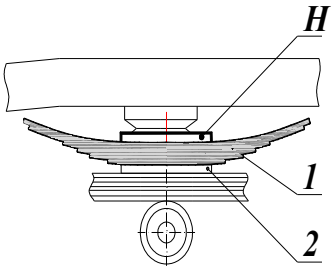

Шаг 4. Поставьте стремянки ***5***, установите подкладку ***П*** и закрепите их гайками через шайбу-гровер таким образом, чтобы края верхнего листа подрессорника находились в горизонтальной плоскости.

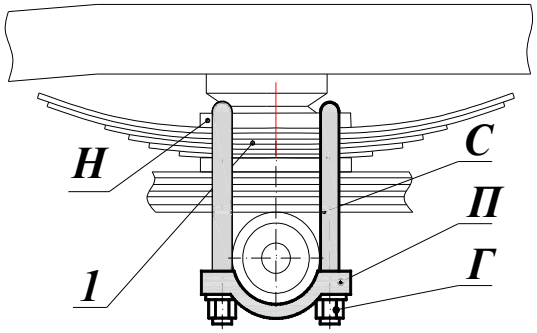

Шаг 5. Произведите разметку двух отверстий под установку переднего кронштейна ***3*** на раме с обеспечением зазора между подушкой ***6*** и подрессорником ***1*** 10÷20 мм. Величина зазора определяется самостоятельно, исходя из условий эксплуатации автомобиля.

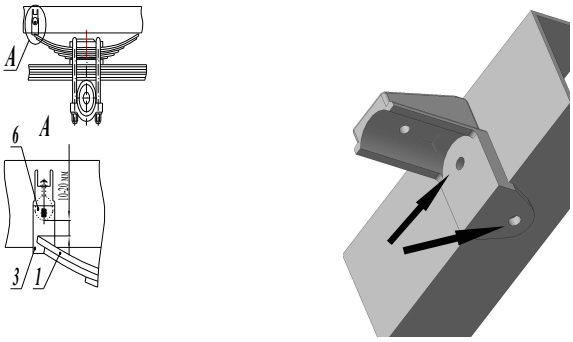

Шаг 6. Через полученные отверстия кронштейн ***3*** крепится к раме двумя болтами. Затем на него устанавливают подушку ***6*** и зажимают ее гайкой.

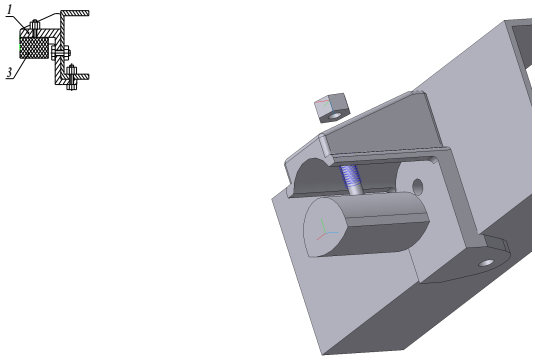

Шаг 7. Таким же образом (см. шаги 5-6) установите задний кронштейн ***4***. Затем, повторив шаги 1 - 7, установите второй подрессорник.